No.	部　品　名	個数	材　　質	摘　　要
1	本体	1	ポリカーボネート	ホワイト
2	グローブ	1	ポリカーボネート	クリア
3	LEDモジュール	1		LED6pcs
4	電源ユニット	1		
5	口出線	1	ビニル混合　VCTF	L=300mm　2×1.25㎟
6	固定アーム	1	ガラス強化樹脂	ホワイト
7	可変アーム	1	ガラス強化樹脂	

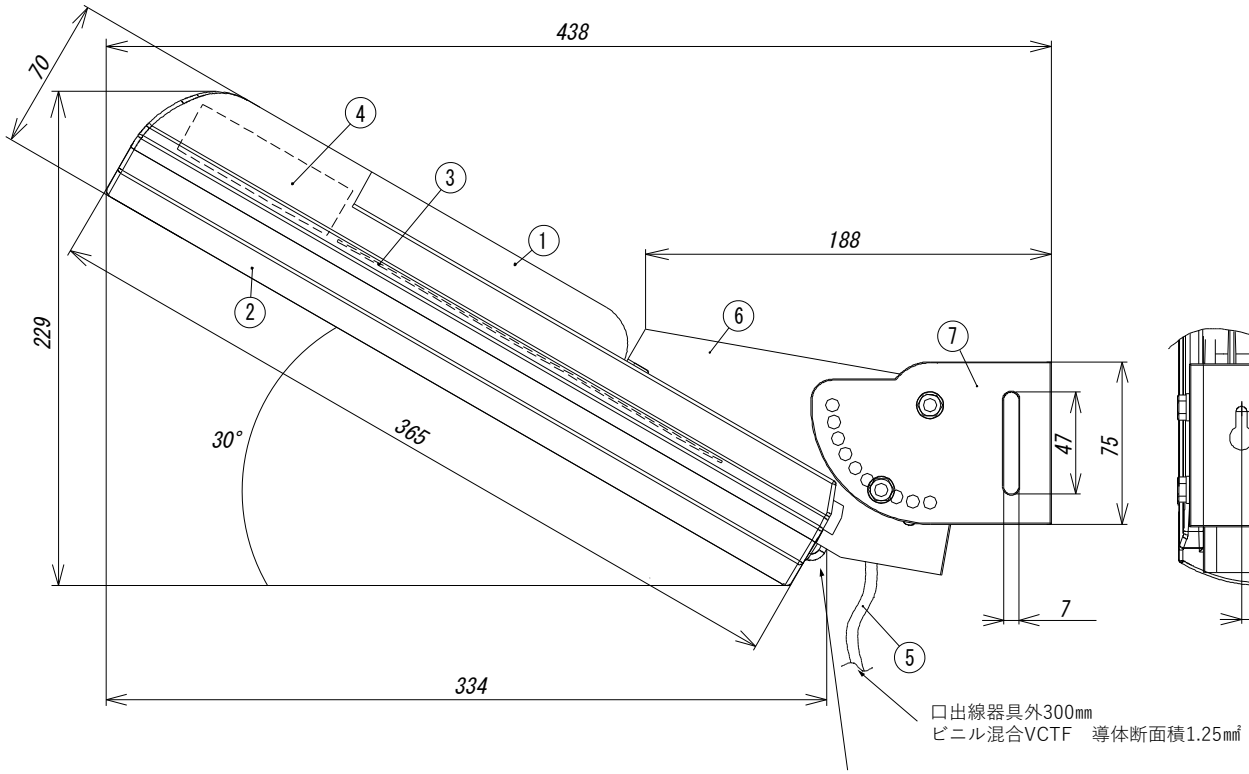

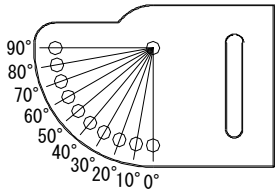

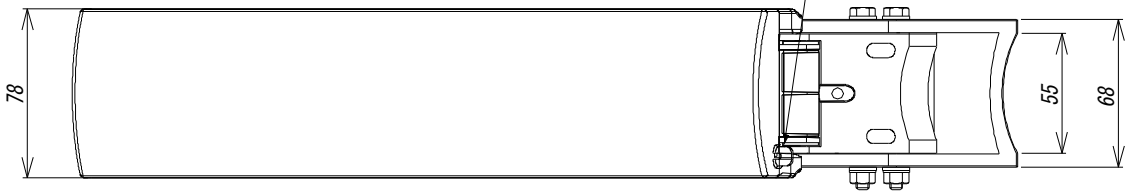

取付場所		適合取付バンド板幅
鋼管ポール用	φ60.5～89.1	10mm×2
	φ100～180	25～30mm
電力柱用	φ190～370	30～40mm

※取付場所により上表の取り付けバンドが必要です。
別途ご手配ください。

安全上のご注意

・寒冷地で使用する場合は、つららの落下による怪我のおそれがありますので、つららの除去を行ってください。
・灯具の耐風速は60m/sです。それ以上の風速を受ける場所では、使用しないでください。強風による灯具落下の原因となります。
・強い振動や衝撃のある場所、腐食性ガスの発生する場所では使用しないでください。火災、感電、落下による怪我の原因となります。

使用上のご注意

・LED素子にはばらつきがあるため、同一型式でも灯具ごとに発光色、明るさが異なる場合がありますのでご了承ください。
・周囲温度は-20℃～35℃の範囲でご使用ください。
・安全に正しくご使用いただくためにカタログや取扱説明書を必ずお読みください。

Ecola

※製品改良のため、仕様・外観は予告なしに変更することがありますのでご了承ください。

入力電圧	入力電流	消費電力	周波数	器具光束	光源寿命	照度センサ	質量	受圧面積	保護等級	電力会社申請入力容量
100V	0.088A	8.6W	50Hz/60Hz	1030lm	120,000時間	非搭載	1.0kg	正面：0.01㎡ 側面：0.03㎡	IP68	8.8VA

図法	三角法	森山 2023/04/06	森山 2023/04/06	品名 LED防犯灯エコラM1－6NJ
尺度	FREE			
規格	JIS B0405 M JIS B0408 M	承認	設計	型式 EM1-C6SY-NJ-77

株式会社CGS

図番　EMD000402　　改定番号　00